BORDURE 100/25/10 CH2/2 B&B

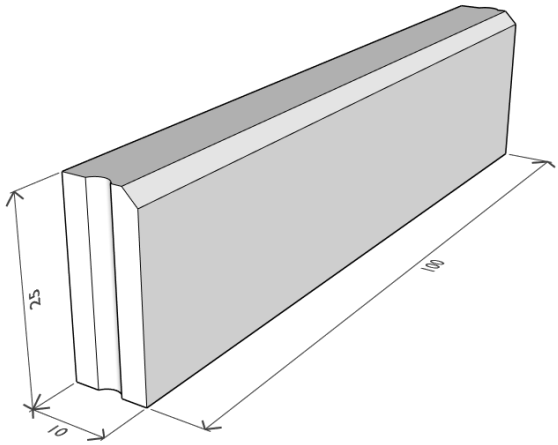

Description

Les bordures en béton sont fabriquées à partir de matières premières naturelles soigneusement sélectionnées, dont les proportions sont déterminées de manière à garantir une qualité optimale. Ces éléments linéaires sont produits selon le principe du précompactage, qui consiste à compacter les deux couches en une seule opération afin de former une structure durable et indissociable. La répartition et le compactage du béton dans le moule sont réalisés à l'aide d'une machine spécialement conçue à cet effet, après quoi les bordures sont mises à durcir dans une chambre climatique conditionnée. Les bordures colorées sont fabriquées à l'aide de pigments, principalement des oxydes de fer, qui sont mélangés au béton frais afin d'obtenir une répartition homogène de la couleur dans toute la masse.Selon le type, les bordures peuvent être dotées d'un assemblage à tenon et mortaise pour une pose et un alignement optimaux. Tous les types disposent d'un chanfrein adapté et peuvent, selon l'application, être complétés par des accessoires correspondants.

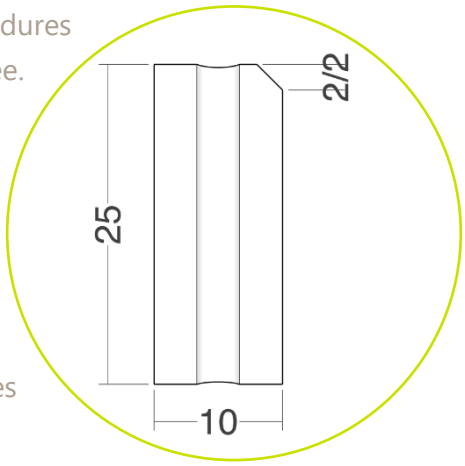

HAUTEUR (CM)	ÉPAISSEUR (CM)	LONGEUR (CM)	POIDS	CHANFREIN (CM)
25 CM	10 CM	100 CM	58 KG	2/2

Composition

- Sable grossier lavé
- Sable fin lavé
- Granulats calcaires
- Ciment de haut fourneau et/ou ciment Portland
- Adjuvants (plastifiant)
- Pour les bordures colorées : pigments (oxyde de fer)

Couleurs disponibles

*Ces couleurs et/ou finitions ne sont disponibles que sur commande.
D'autres couleurs peuvent être disponibles sur demande. Veuillez noter que les couleurs affichées à l'écran ou imprimées peuvent différer des couleurs réelles du produit fini.

Emballage

- 9 PC/ Couche
- 27 PC/ Paquet
- 58 Kg/ PC

Éléments en béton complémentaires

- Éléments d'angle

  /

- Éléments courbes (78 cm)

  Courbe 30/10 2/2 B&B

  R 2-4-6

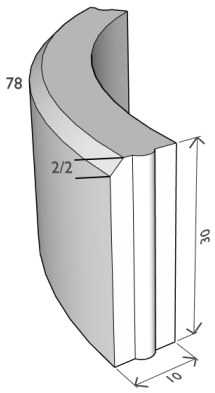

- Bordures de transition

  /

Winstones
INFRA GARDEN

Spécifications techniques

Bordures en béton produites conformément à la NBN EN 1340 / NBN B 21-411 et portant la marque de qualité BENOR.

1. Dimensions et forme

Caractéristique	Valeur
Dimensions nominales	100 x 25 x 10 cm CH2/2 B&B
Tolérance longueur	±1% avec un minimum de 4 mm et maximum 10 mm
Tolérance faces visibles	±3% avec un minimum de 3 mm et maximum 5 mm
Tolérance autres parties	±5% avec un minimum de 3 mm et maximum 10 mm

2. Propriétés mécaniques

Caractéristique	Valeur
Résistance à la flexion	Classe 2 Marquage T Résistance caractéristique 5,0 MPa Résistance minimale à la flexion : 4,0 MPa
Résistance à l'usure	≤ 23 mm selon NBN EN 1340

3. Durabilité

Caractéristique	Valeur
Résistance au gel/dégel	Classe 3 Marquage D Moyenne ≤ 1,0 kg/m^2 Aucune valeur individuelle > 1,5 kg/m^2
Résistance aux sels de déverglaçage	Oui

4. Matériaux et production

Caractéristique	Valeur
Type de ciment	CEM I of CEM III selon EN 197-1
Granulats	Naturels, non recyclés
Couleur	Gris (standard), autres sur demande
Méthode de production	Presse vibrante

5. Conformité et marquage

Caractéristique	Valeur
Conformité normative	Conform NBN EN 1340 / NBN B 21-411
Marquage CE	Oui
Déclaration de performances (DoP)	Disponible sur demande

6. Applications

Caractéristique	Valeur
Applications **Catégorie Ia :** • Résistance aux intempéries 3 (D) • Résistance à la traction 2 (T) • Résistance à l'usure 3 (H)	Pour revêtements soumis à une forte charge en sels de déverglaçage et au trafic routier de densité normale. Séparation, délimitation physique ou visuelle, drainage ou confinement des revêtements ou autres surfaces dures.

Remarque : Les valeurs mentionnées ci-dessus sont représentatives de notre produit standard. Des rapports d'essai et valeurs mesurées individuelles peuvent être fournis sur demande pour vérification.