FILETS D'EAU 100/20/50 – TYPE IIA2

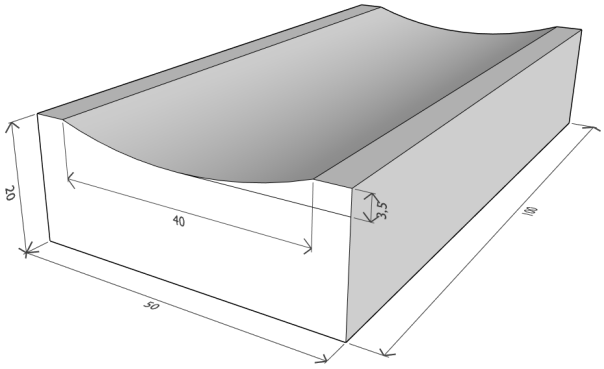

Description

Les filets d'eau assurent un drainage efficace le long des routes, des pistes cyclables et des parkings. Ils évacuent l'eau de pluie de manière contrôlée vers les égouts ou les dispositifs d'infiltration et empêchent l'accumulation d'eau sur la chaussée.

HAUTEUR (CM)	LARGEUR (CM)	LONGUEUR (CM)	POIDS (KG)	CHANFREIN (CM)
20	50	100	222	/

Composition

- Sable grossier lavé
- Sable fin lavé
- Granulats calcaires
- Ciment de haut fourneau et/ou ciment Portland
- Adjuvants (plastifiant)
- Pour les filets d'eau colorées : colorants (oxyde de fer)

Couleurs disponibles

* Ces couleurs sont disponibles uniquement sur commande.
D'autres couleurs peuvent être disponibles sur demande. Veuillez noter que les couleurs affichées sur votre écran ou imprimées peuvent différer des couleurs réelles du produit fini.

Emballage

- 2 Pc/couche
- 8 Pc/Paquet
- 22 Kg/Pc

Éléments en béton complémentaires

Élement courbé*:
R 2-3-4-5-6-8-10-12-14

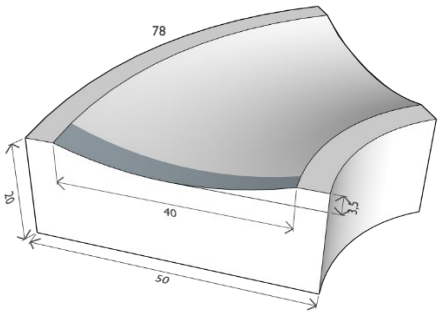

* Tous les rayons de courbure ne sont pas disponibles en stock. Certains modèles doivent être commandés ou retirés. Les rayons de courbure plus importants sont généralement disponibles uniquement sur commande et peuvent avoir un délai de livraison.

Winstones
INFRA GARDEN

Spécifications techniques

Filets d'eau fabriqués conformément à la norme NBN EN 1340 / NBN B 21-411 et dotés du label de qualité BENOR.

1. Dimensions et forme

Caractéristique	Valeur
Dimensions nominales	100 x 20 x 50
Tolérance longueur	±1% avec un minimum de 4 mm et maximum 10 mm
Tolérance faces visibles	±3% avec un minimum de 3 mm et maximum 5 mm
Tolérance autres parties	±5% avec un minimum de 3 mm et maximum 10 mm

2. Propriétés mécaniques

Caractéristique	Valeur
Résistance à la flexion	Classe 2 Marquage T Résistance caractéristique 5,0 MPa Résistance minimale à la flexion : 4,0 MPa
Résistance à l'usure	≤ 23 mm selon NBN EN 1340

3. Durabilité

Caractéristique	Valeur
Résistance au gel/dégel	Classe 3 Marquage D Moyenne ≤ 1,0 kg/m^2 Aucune valeur individuelle > 1,5 kg/m^2
Résistance aux sels de déverglaçage	Oui

4. Matériaux et production

Caractéristique	Valeur
Type de ciment	CEM I of CEM III selon EN 197-1
Granulats	Naturels, non recyclés
Couleur	Gris (standard), autres sur demande
Méthode de production	Presse vibrante

5. Conformité et marquage

Caractéristique	Valeur
Conformité normative	Conform NBN EN 1340 / NBN B 21-411
Marquage CE	Oui
Déclaration de performances (DoP)	Disponible sur demande

6. Applications

Caractéristique	Valeur
Applications **Catégorie Ia :** • Résistance aux intempéries 3 (D) • Résistance à la traction 2 (T) • Résistance à l'usure 3 (H)	Pour revêtements soumis à une forte charge en sels de déverglaçage et au trafic routier de densité normale. Séparation, délimitation physique ou visuelle, drainage ou confinement des revêtements ou autres surfaces dures.

Remarque : Les valeurs mentionnées ci-dessus sont représentatives de notre produit standard. Des rapports d'essai et valeurs mesurées individuelles peuvent être fournis sur demande pour vérification.