BETONBOORDSTENEN 100/25/10 V2/2 H&B

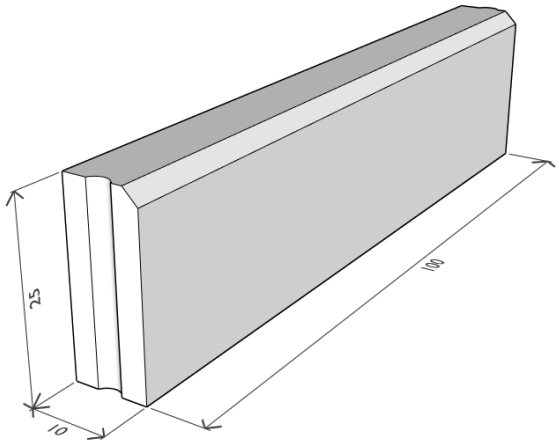

Beschrijving

Betonnen boordstenen worden vervaardigd uit zorgvuldig geselecteerde natuurlijke grondstoffen, waarvan de dosering zodanig wordt bepaald dat een optimale kwaliteit wordt gegarandeerd. Deze lineaire elementen worden geproduceerd volgens het principe van voorverdichting, waarbij de twee lagen in één bewerking worden verdicht tot een duurzame en onlosmakelijk verbonden structuur. Het verdelen en verdichten van het beton in de mal gebeurt met een speciaal ontworpen machine, waarna de boordstenen worden uitgehard in een geconditioneerde klimaatkamer. Gekleurde boordstenen worden vervaardigd met pigmenten, voornamelijk ijzeroxiden, die in het verse beton worden gemengd om een homogene kleurverdeling in de volledige massa te bekomen. Afhankelijk van het type kunnen boordstenen voorzien zijn van een hol- en bolverbinding voor een optimale plaatsing en uitlijning. Alle types beschikken over een aangepaste vellingkant en kunnen, naargelang de toepassing, aangevuld worden met bijhorende hulpstukken.

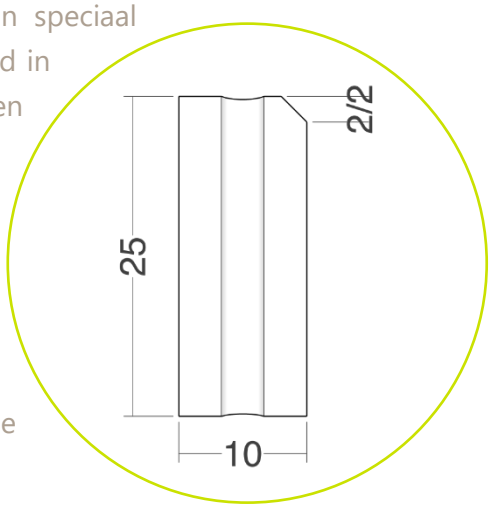

HOOGTE (CM)	BREEDTE (CM)	LENGTE (CM)	GEWICHT	VELLING (CM)
25 CM	10 CM	100 CM	58 KG	2/2

Samenstelling

- Gewassen grofzand
- Gewassen fijnzand
- Kalksteengranulaten
- Hoogovencement en/of portlandcement
- Hulpstoffen (plastificeerder)
- Voor gekleurde boordstenen : kleurstoffen (ijzeroxide)

Verkrijgbare kleuren

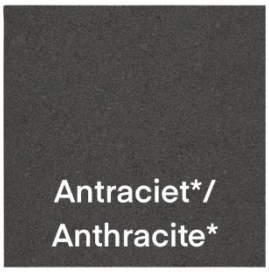

* Deze kleuren zijn enkel op bestelling te verkrijgen

Andere kleuren mogelijks op aanvraag beschikbaar. Houd er rekening mee dat kleuren op uw scherm of printer kunnen afwijken van de werkelijke kleuren van het eindproduct.

Verpakking

- 9 ST/Laag
- 27 ST/Pak
- 58 Kg/st

Hulpstukken:

- Hoekstukken
  /

- Bochten
  Bocht 30/10 2/2 H&B
  R 2-4-6

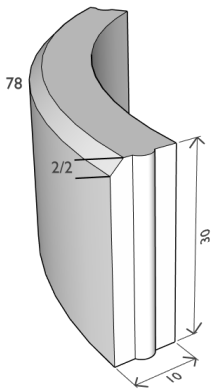

- Overgangsboordstenen
  /

Winstones
INFRA GARDEN

Technische specificaties

Betonnen boordstenen geproduceerd conform NBN EN 1340 / NBN B 21-411 en voorzien van het BENOR-kwaliteitslabel.

1. Afmetingen en vorm

Eigenschap	Waarde
Nominale afmetingen	100 x 25 x 10 cm V2/2 H&B
Tolerantie lengte	+-1% met een min. van 4 mm maar niet meer dan 10 mm
Tolerantie voor zichtvlakken	+- 3% met een min. van 3 mm maar niet meer dan 5 mm
Tolerantie voor andere delen	+- 5% met een min van 3 mm maar niet meer dan 10 mm

2. Mechanische eigenschappen

Eigenschap	Waarde
Buigtreksterkte	Klasse 2 Markering T Karakterstieke buigsterkte 5.0 MPa met een Minimale buigtreksterkte van 4.0 MPa
Slijtbestandheid	≤ 23 mm volgens NBN EN 1340

3. Duurzaamheid

Eigenschap	Waarde
Vorst-dooibestendigheid	Klasse 3 Markering D Gemiddeld ≤ 1.0 kg/m^2 Geen individuele waarde > 1.5 kg/m^2
Bestand tegen dooizouten	Ja

4. Materialen en productie

Eigenschap	Waarde
Cementtype	CEM I of CEM III conform EN 197-1
Granulaten	Natuurlijke toeslagstoffen, niet-gerecycleerd
Kleur	Grijs (standaard), andere op aanvraag
Productiemethode	Trillingspers

5. Conformiteit en markering

Eigenschap	Waarde
Normconformiteit	Conform NBN EN 1340 / NBN B 21-411
CE-markering	Ja
Verklaring van prestaties (DoP)	Beschikbaar op aanvraag

6. Toepassingen

Eigenschap	Waarde
Toepassingen **Categorie Ia:** • Weerbestendigheid 3 (D) • Treksterkte 2 (T) • Slijtvastheid 3 (H)	Voor bestratingen met hoge dooizoutbelasting die tenminste aan voertuigenverkeer met normale intensiteit onderworden zijn. Afscheiding, fysische of visuele begrenzing, de drainering of de insluiting van bestratingen of andere verhardingen

Opmerking: De hierboven vermelde waarden zijn representatief voor ons standaardproduct. Indien gewenst kunnen testrapporten en individuele meetwaarden worden aangeleverd ter controle.