PAVÉ EN BÉTON 11/11/8 CH 2/2

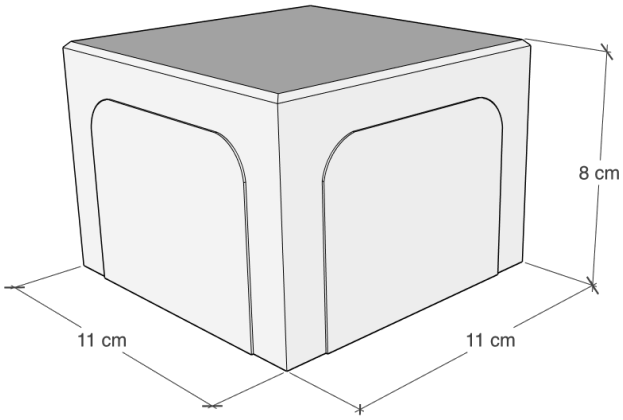

Description

Créez un pavage aux finitions soignées grâce à nos pavés en béton standard, disponibles en différents formats et couleurs. Les surfaces d'écartement et les chanfreins protègent les bords des pavés, tandis que les pavés sans chanfrein sont idéaux pour les surfaces qui nécessitent une finition lisse/plane, par exemple les pistes cyclables. Grâce à leur stabilité dimensionnelle, leur résistance à l'usure et au gel, ces pavés allient durabilité et esthétique.

Les pavés en béton sont composés d'un noyau en béton à granulats grossiers et d'une couche de surface à granulats fins. Dans le cas des pavés colorés, le noyau en béton est peu ou pas coloré et la couche de surface est teintée en profondeur avec des pigments.

Composition

Couche de finition / couche de base

- Sable grossier lavé
- Sable fin lavé
- Granulats calcaires
- Ciment de haut fourneau et/ou ciment Portland
- Additifs (plastifiant)
- Colorants (oxyde de fer) (pour les pavés colorés)

Les deux couches sont compactées en une seule étape, ce qui crée une liaison durable et indissoluble.

Remplissage

- Sable blanc / Sable Hermaco (+- 25 kg/10m^2)

Couleurs disponible

* Ces couleurs ne sont disponibles que sur commande. La quantité minimale à commander est de 300m². Si la quantité est inférieure, des frais d'ajustement peuvent s'appliquer.
Le délai de livraison est décidé en concertation.

D'autres couleurs peuvent être disponibles sur demande, selon les possibilités de production. Veuillez noter que les couleurs affichées sur votre écran ou imprimante peuvent différer des couleurs réelles du produit fini.

Emballage

- 8.56 m²/paquet – 1.07 m²/couche – 8 couches/paquet
- 88 Pc/couche
- 704 Pc/paquet
- 82 Pc/m²
- 177 kg/m²

* L'emballage peut varier selon le dépôt (Herk-de-Stad ou Kortenaken)

Spécifications techniques

Pavés en béton fabriqués conformément à la norme NBN EN 1338. Ces pavés en béton disposent du label BENOR, ce qui signifie que tous les tests requis pour les pavés ont été effectués de manière satisfaisante.

1. Dimensions et forme

Propriété	Valeur
Dimensions nominales	110 x 110 x 80 mm CH 2/2
Tolérance longueur/largeur	± 2 mm
Tolérance hauteur	± 3 mm
Rectitude des arêtes	Écart max. 2 mm
Perpendicularité	Écart max. 3 mm

2. Propriétés mécaniques

Propriété	Valeur
Résistance à la traction par fendage	La résistance caractéristique à la traction T n'est pas inférieure à 3,6 MPa La résistance individuelle à la traction T n'est pas inférieure à 2,9 MPa Charge de rupture ≥ 250 N/mm Longueur de fendage
Résistance à l'usure (essai à la roue large / essai Capon)	Classe 4 / marquage I ≤ 20 mm

3. Durabilité

Propriété	Valeur
Résistance au gel-dégel	Classe 3 marquage D : Perte de masse après essai gel/dégel (kg/m^2) ≤ 1,0 en moyenne, aucune valeur individuelle > 1,5
Résistance aux sels de déverglaçage	Oui, adapté aux applications publiques

4. Propriétés physiques

Propriété	Valeur
Taux de vide	/
Perméabilité à l'eau	/
Absorption d'eau (facultatif)	/

5. Matériaux et production

Propriété	Valeur
Type de ciment	CEM I et/ou CEM III conforme à la norme 197-1
Granulats	Granulats naturels, non recyclés
Couleur	Gris (standard), autres sur demande
Méthode de production	Presse vibrante

6. Conformité er marquage

Propriété	Valeur
Conformité normative	NBN EN 1338 + NBN B21-311
Marquage CE	Oui
Déclaration de performances (DoP)	Disponible sur demande

7. Applications

Propriété	Valeur
Applications	- parkings - voies publiques - zones industrielles - zones à (forte) circulation routière

Remarque : les valeurs indiquées ci-dessus sont représentatives de notre produit standard. Si vous le souhaitez, nous pouvons vous fournir des rapports d'essai et des valeurs de mesure individuelles à des fins de contrôle.