WATERGREPPEL 100/20/20 – TYPE IID2

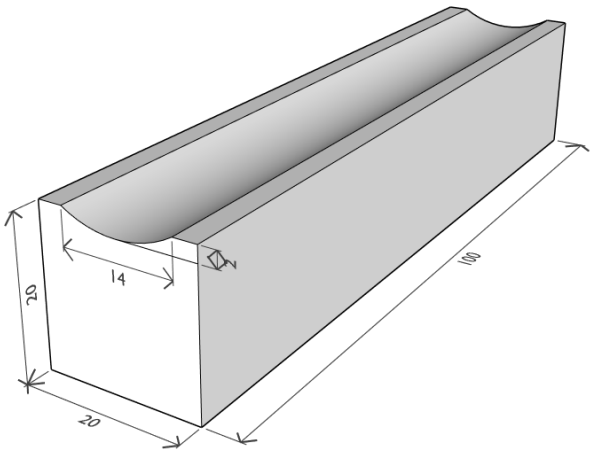

Beschrijving

Holle watergreppels zorgen voor een efficiënte afwatering langs wegen, fietspaden en parkeerterreinen. Ze voeren regenwater gecontroleerd af naar riolering of infiltratievoorzieningen en voorkomen waterophoping op het wegoppervlak.

HOOGTE (CM)	BREEDTE (CM)	LENGTE (CM)	GEWICHT	VELLING (CM)
20	20	100	88	/

Samenstelling

- Gewassen grofzand
- Gewassen fijnzand
- Kalksteengranulaten
- Hoogovencement en/of portlandcement
- Hulpstoffen (plastificeerder)
- Voor gekleurde watergreppels : kleurstoffen (ijzeroxide)

013 55 16 51 - info@winstones.be - www.winstones.be
Industrieweg 1417 - 3540 Herk-de-Stad - BE0455677987 Depot Kortenaken: Tiensestraat 26 - 3470 Kortenaken

Verkrijgbare kleuren

* Deze kleuren zijn enkel op bestelling te verkrijgen
Andere kleuren mogelijks op aanvraag beschikbaar. Houd er rekening mee dat kleuren op uw scherm of printer kunnen afwijken van de werkelijke kleuren van het eindproduct.

Verpakking

- 5 ST/Laag
- 20 ST/Pak
- 88 Kg/st

Hulpstukken:

/

Technische specificaties

Betonnen watergreppels geproduceerd conform NBN EN 1340 / NBN B 21-411 en voorzien van het BENOR-kwaliteitslabel.

1. Afmetingen en vorm

Eigenschap	Waarde
Nominale afmetingen	100 x 20 x 20
Tolerantie lengte	+-1% met een min. van 4 mm maar niet meer dan 10 mm
Tolerantie voor zichtvlakken	+- 3% met een min. van 3 mm maar niet meer dan 5 mm
Tolerantie voor andere delen	+- 5% met een min van 3 mm maar niet meer dan 10 mm

2. Mechanische eigenschappen

Eigenschap	Waarde
Buigtreksterkte	Klasse 2 Markering T Karakterstieke buigsterkte 5.0 MPa met een minimale buigtreksterkte van 4.0 MPa
Slijtbestandheid	≤ 23 mm volgens NBN EN 1340

3. Duurzaamheid

Eigenschap	Waarde
Vorst-dooibestendigheid	Klasse 3 Markering D Gemiddeld ≤ 1.0 kg/m^2 Geen individuele waarde > 1.5 kg/m^2
Bestand tegen dooizouten	Ja

4. Materialen en productie

Eigenschap	Waarde
Cementtype	CEM I of CEM III conform EN 197-1
Granulaten	Natuurlijke toeslagstoffen, niet-gerecycleerd
Kleur	Grijs (standaard), andere op aanvraag
Productiemethode	Trillingspers

5. Conformiteit en markering

Eigenschap	Waarde
Normconformiteit	Conform NBN EN 1340 / NBN B 21-411
CE-markering	Ja
Verklaring van prestaties (DoP)	Beschikbaar op aanvraag

6. Toepassingen

Eigenschap	Waarde
Toepassingen **Categorie Ia:** • Weerbestendigheid 3 (D) • Treksterkte 2 (T) • Slijtvastheid 3 (H)	Voor bestratingen met hoge dooizoutbelasting die tenminste aan voertuigenverkeer met normale intensiteit onderworden zijn. Afscheiding, fysische of visuele begrenzing, de drainering of de insluiting van bestratingen of andere verhardingen

Opmerking: De hierboven vermelde waarden zijn representatief voor ons standaardproduct. Indien gewenst kunnen testrapporten en individuele meetwaarden worden aangeleverd ter controle.