BISSCHOPSMUTSEN DIKTE 10 22/22/31 V2/2

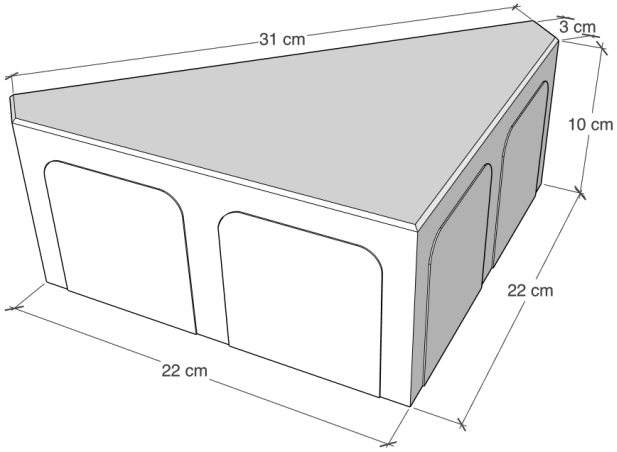

Beschrijving

De bisschopsmuts is een 'driehoekige' betonstraatsteen die wordt gebruikt als passtuk bij bestrating in elleboogverband. Deze steen maakt het mogelijk om het legverband correct en esthetisch af te werken op plaatsen waar standaard straatstenen niet volstaan, zoals bij randen en aansluitingen.
Dankzij de specifieke driehoekige vorm zorgt de bisschopsmuts voor een stabiele en strakke aansluiting, zonder zaagwerk of onregelmatige voegen. Dit bevordert niet alleen het visuele resultaat, maar draagt ook bij aan de structurele samenhang en duurzaamheid van de bestrating. De betonstraatsteen is vervaardigd uit hoogwaardig beton en is geschikt voor zowel voetgangerszones als licht tot middelzwaar verkeer, afhankelijk van de toegepaste bestrating. De bisschopsmuts is een onmisbaar element voor een technisch correcte en professionele afwerking van elleboogverbanden in openbare en private buitenruimtes.
De bisschopsmutsen zijn opgebouwd uit een kernbeton met grove granulaten en aan het oppervlak een deklaag met fijne granulaten. Bij de gekleurde stenen is een kernbeton weinig gekleurd en de deklaag diepgekleurd met pigmenten.

Samenstelling

Deklaag/Kernlaag

- Gewassen grofzand
- Gewassen fijnzand
- Kalksteengranulaten
- Hoogovencement en/of portlandcement
- Hulpstoffen (plastificeerder)
- Kleurstoffen (ijzeroxide) (voor gekleurde klinkers)

Beide lagen worden in één enkele stap verdicht, waardoor een duurzame onlosmakelijke verbinding ontstaat.

Verkrijgbare kleuren

* Deze kleuren zijn enkel op bestelling te verkrijgen. Voor kleuren op bestelling best rekening houden met een instelkost. Levertermijn steeds in samenspraak.

Andere kleuren mogelijks op aanvraag beschikbaar. Houd er rekening mee dat kleuren op uw scherm of printer kunnen afwijken van de werkelijke kleuren van het eindproduct.

Verpakking

- 5.52 m^2/pak – 0.92 m^2/laag – 6 lagen/pak
- 28 st/laag
- 168 st/pak
- 30.5 st/m^2
- 226 kg/m^2
- 3.25 st/lm

Opvulling

- Witzand / Hermacozand (+- 25 kg/ 10 m^2)

Winstones
INFRA GARDEN

Technische specificaties

Betonstraatstenen geproduceerd conform NBN EN 1338. Deze betonstraatstenen beschikken over BENOR-keurmerk waaruit men kan afleiden dat alle proeven, die voor straatstenen nodig zijn, voldoende worden uitgevoerd.

1. Afmetingen en vorm

Eigenschap	Waarde
Nominale afmetingen	220 x 220 x 310 mm V2/2 DIKTE 10
Tolerantie lengte/breedte	± 2 mm
Tolerantie hoogte	± 3 mm

2. Mechanische eigenschappen

Eigenschap	Waarde
Splijttreksterkte	Karakteristieke splijttreksterkte T is niet kleiner dan 3.6 MPa Individuele splijttreksterkte T is niet kleiner dan 2.9 MPa Breuklast is niet kleiner dan 250 N/mm splijtlengte
Slijtweerstand (Breedwielslijtproef/caponproef)	Klasse 4/markering I ≤ 20 mm

3. Duurzaamheid

Eigenschap	Waarde
Vorst-dooibestendigheid	Klasse 3 markering D : Massaverlies na de vorst/dooiproef (kg/m^2) ≤ 1.0 voor het gemiddelde met geen enkele individuele waarde > 1.5
Bestand tegen dooizouten	Ja, geschikt voor openbare toepassingen

4. Fysieke eigenschappen

Eigenschap	Waarde
Openingspercentage	/
Waterdoorlatendheid	/
Waterabsorptie (optioneel)	/

5. Materialen en productie

Eigenschap	Waarde
Cementtype	CEM I of/en CEM III conform 197-1
Granulaten	Natuurlijke toeslagstoffen, niet gerecycleerd
Kleur	Grijs (standaard) andere op aanvraag
Productiemethode	Trillingspers

6. Conformiteit en markering

Eigenschap	Waarde
Normconformiteit	NBN EN 1338 + NBN B21-311
CE-markering	Ja
Verklaring van prestaties (DoP)	Beschikbaar op aanvraag

7. Toepassingen

Eigenschap	Waarde
Toepassingen	- parkeerterreinen - openbare wegen - industriële zones - gebieden met (zwaar) rollend verkeer

Opmerking: De hierboven vermelde waarden zijn representatief voor ons standaardproduct. Indien gewenst kunnen testrapporten en individuele meetwaarden worden aangeleverd ter controle.