BETONSTRAATSTENEN 22/22/8 V2/2

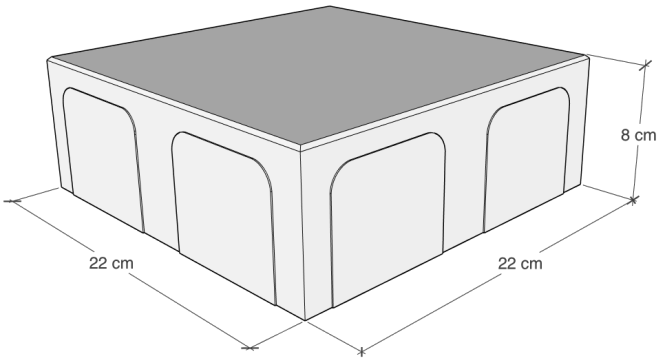

Beschrijving

Creëer een keurig afgewerkte bestrating met onze standaard betonklinkers, verkrijgbaar in diverse formaten en kleuren. Afstandsvlakken en een vellingkant beschermen de randen van de stenen, terwijl stenen zonder velling ideaal zijn voor oppervlakken die een strakke/vlakke afwerking vragen bv. fietspaden. Dankzij hun maatvastheid, slijtvastheid en vorstbestendigheid combineren deze klinkers duurzaamheid met een esthetisch resultaat.
De betonstraatstenen zijn opgebouwd uit een kernbeton met grove granulaten en aan het oppervlak een deklaag met fijne granulaten. Bij gekleurde stenen is de kernbeton weinig of niet gekleurd en de deklaag diepgekleurd met pigmenten.

Samenstelling

Deklaag/Kernlaag

- Gewassen grofzand
- Gewassen fijnzand
- Kalksteengranulaten
- Hoogovencement en/of portlandcement
- Hulpstoffen (plastificeerder)
- Kleurstoffen (ijzeroxide) (voor gekleurde klinkers)

Beide lagen worden in één enkele stap verdicht, waardoor een duurzame onlosmakelijke verbinding ontstaat.

Opvulling

- Witzand / Hermacozand (+- 25 kg/ 10 m^2)

Winstones
INFRA GARDEN

Verkrijgbare kleuren

* Deze kleuren zijn enkel op bestelling te verkrijgen. Minimum te bestellen hoeveelheid is 300m^2. Indien de hoeveelheid toch minder is, is er mogelijks een instelkost van toepassing. Levertermijn steeds in samenspraak.

Andere kleuren mogelijks op aanvraag beschikbaar. Houd er rekening mee dat kleuren op uw scherm of printer kunnen afwijken van de werkelijke kleuren van het eindproduct.

Verpakking

- 9.28m^2/pak – 1.16 m^2/laag – 8 lagen/pak
- 24 st/laag
- 192 st/pak
- 21 st/m^2
- 177 kg/m^2

* Verpakking kan verschillen naargelang het depot (Herk-de-Stad of Kortenaken)

Winstones
INFRA GARDEN

Technische specificaties

Betonstraatstenen geproduceerd conform NBN EN 1338. Deze betonstraatstenen beschikken over BENOR-keurmerk waaruit men kan afleiden dat alle proeven, die voor straatstenen nodig zijn, voldoende worden uitgevoerd.

1. Afmetingen en vorm

Eigenschap	Waarde
Nominale afmetingen	220 x 220 x 80 mm V2/2
Tolerantie lengte/breedte	± 2 mm
Tolerantie hoogte	± 3 mm
Rechtheid randen	Max. 2 mm afwijking
Haaksheid	Max. 3 mm afwijking

2. Mechanische eigenschappen

Eigenschap	Waarde
Splijttreksterkte	Karakteristieke splijttreksterkte T is niet kleiner dan 3.6 MPa Individuele splijttreksterkte T is niet kleiner dan 2.9 MPa Breuklast is niet kleiner dan 250 N/mm splijtlengte
Slijtweerstand (Breedwielslijtproef/caponproef)	Klasse 4/markering I ≤ 20 mm

3. Duurzaamheid

Eigenschap	Waarde
Vorst-dooibestendigheid	Klasse 3 markering D : Massaverlies na de vorst/dooiproef (kg/m^2) ≤ 1.0 voor het gemiddelde met geen enkele individuele waarde > 1.5
Bestand tegen dooizouten	Ja, geschikt voor openbare toepassingen

4. Fysieke eigenschappen

Eigenschap	Waarde
Openingspercentage	/
Waterdoorlatendheid	/
Waterabsorptie (optioneel)	/

5. Materialen en productie

Eigenschap	Waarde
Cementtype	CEM I of/en CEM III conform 197-1
Granulaten	Natuurlijke toeslagstoffen, niet gerecycleerd
Kleur	Grijs (standaard) andere op aanvraag
Productiemethode	Trillingspers

6. Conformiteit en markering

Eigenschap	Waarde
Normconformiteit	NBN EN 1338 + NBN B21-311
CE-markering	Ja
Verklaring van prestaties (DoP)	Beschikbaar op aanvraag

7. Toepassingen

Eigenschap	Waarde
Toepassingen	- parkeerterreinen - openbare wegen - industriële zones - gebieden met (zwaar) rollend verkeer

Opmerking: De hierboven vermelde waarden zijn representatief voor ons standaardproduct. Indien gewenst kunnen testrapporten en individuele meetwaarden worden aangeleverd ter controle.